STEINBERG

Waschtisch-Einhebelmischer

Single lever basin mixer

Art.Nr. 343 1010

Technische Zeichnung / Technical drawing

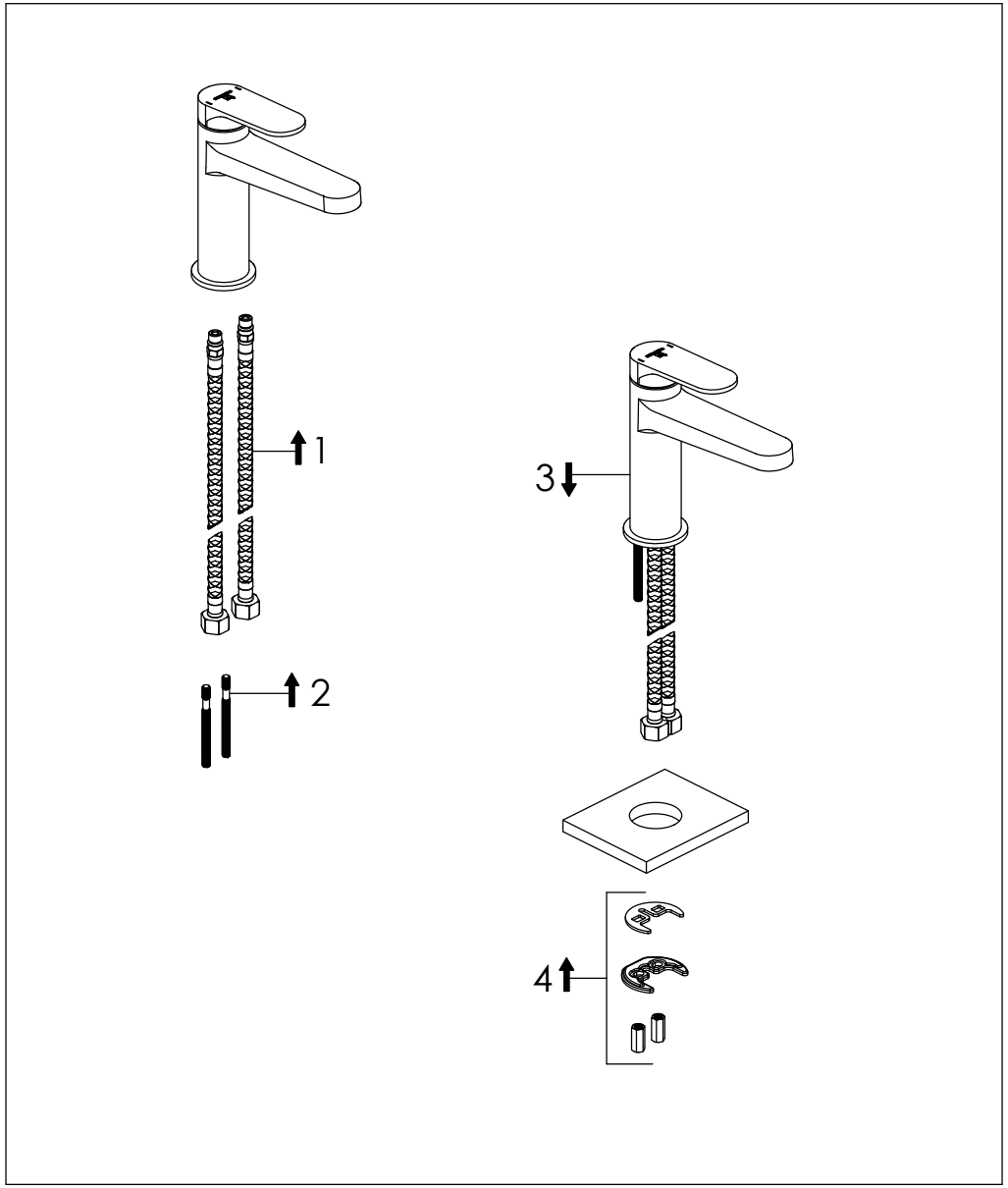

Installation / Installation

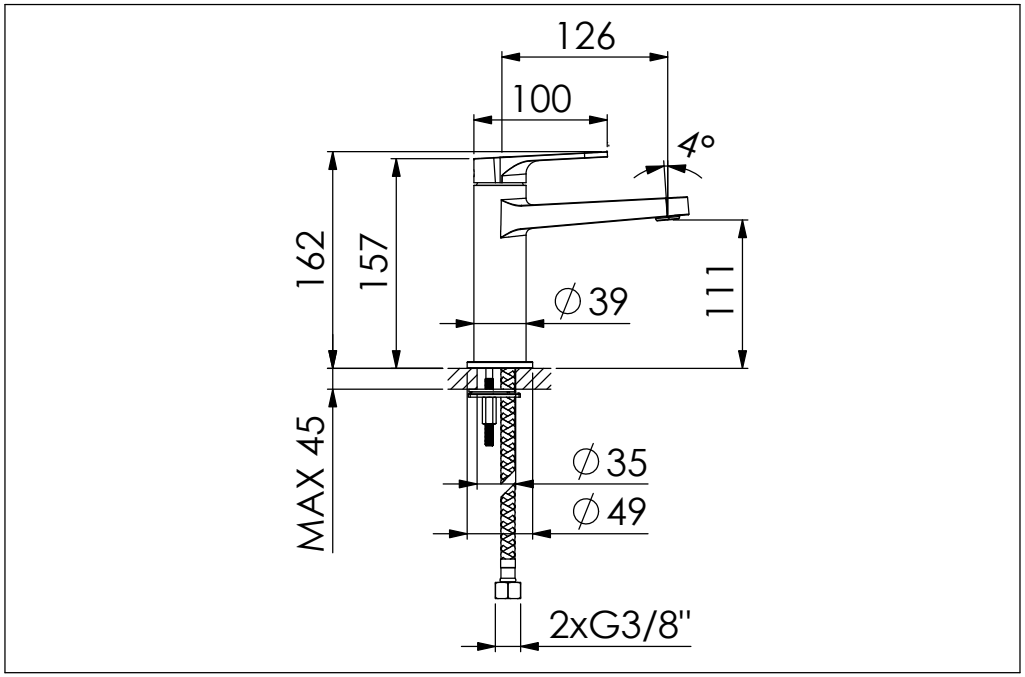
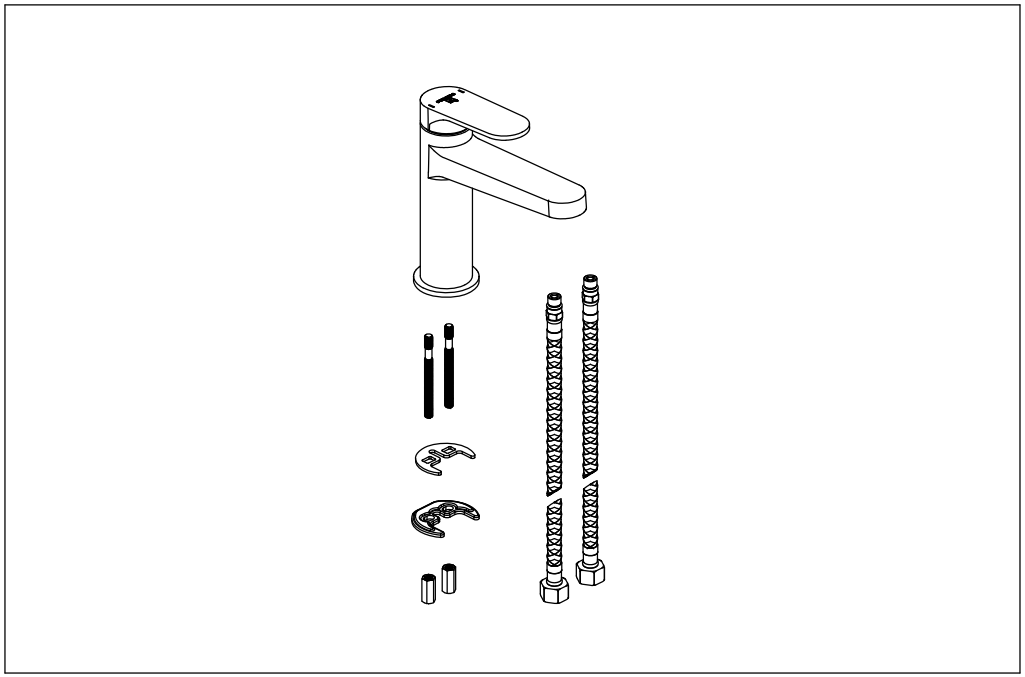
Explosionszeichnung / Exploded drawing