25 292 000 **START DUSCHSYSTEM UNTERPUTZ MIT VITALIO START 250**

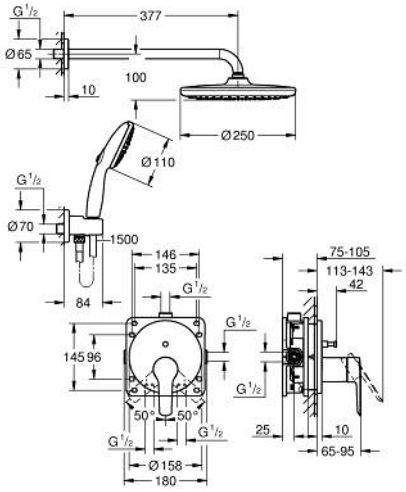

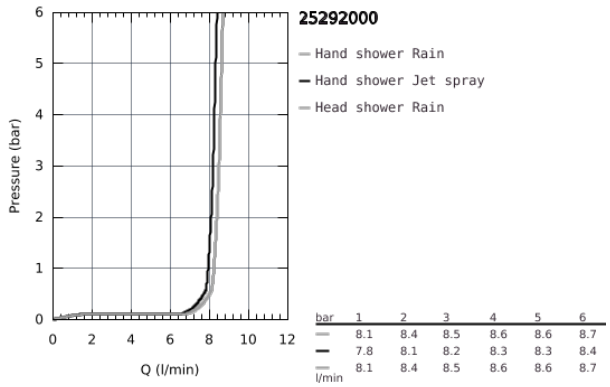

bar	1	2	3	4	5	6
	8.1	8.4	8.5	8.6	8.6	8.7
	7.8	8.1	8.2	8.3	8.3	8.4
l/min	8.1	8.4	8.5	8.6	8.6	8.7

PRODUKTBESCHREIBUNG

- Farbe: chrom
- bestehend aus:
- Unterputz-Einhandmischer mit 2-Weg Umstellung
- GROHE Rapido SmartBox Universal-Einbaubox 1/2" (35 600)
- Vitalio Start 250 Kopfbrause-Set 9.5 l/min inklusive horizontalem Brausearm
- Vitalio Start 110 Handbrause 2 Strahlarten 9.5 l/min (27 946)
- Wandanschlussbogen 1/2" mit Halter
- VitalioFlex Comfort Brauseschlauch 1.500 mm (28 743)