00.051095.17

?	
1	041424
2	059602
3	056002
4	060571
5	056004
6	041410
7	059727
8	059621
9	059600
10	068501
11	068503
12	068489
13	041424
14	059629
15	068397
16	063375
17	068502
18	059627
19	059625
20	059626
21	059628
22	025347
23	068383
24	068394
98	059610

▶ 004
▶ 08/16
▶ SFT-L

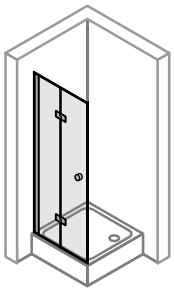
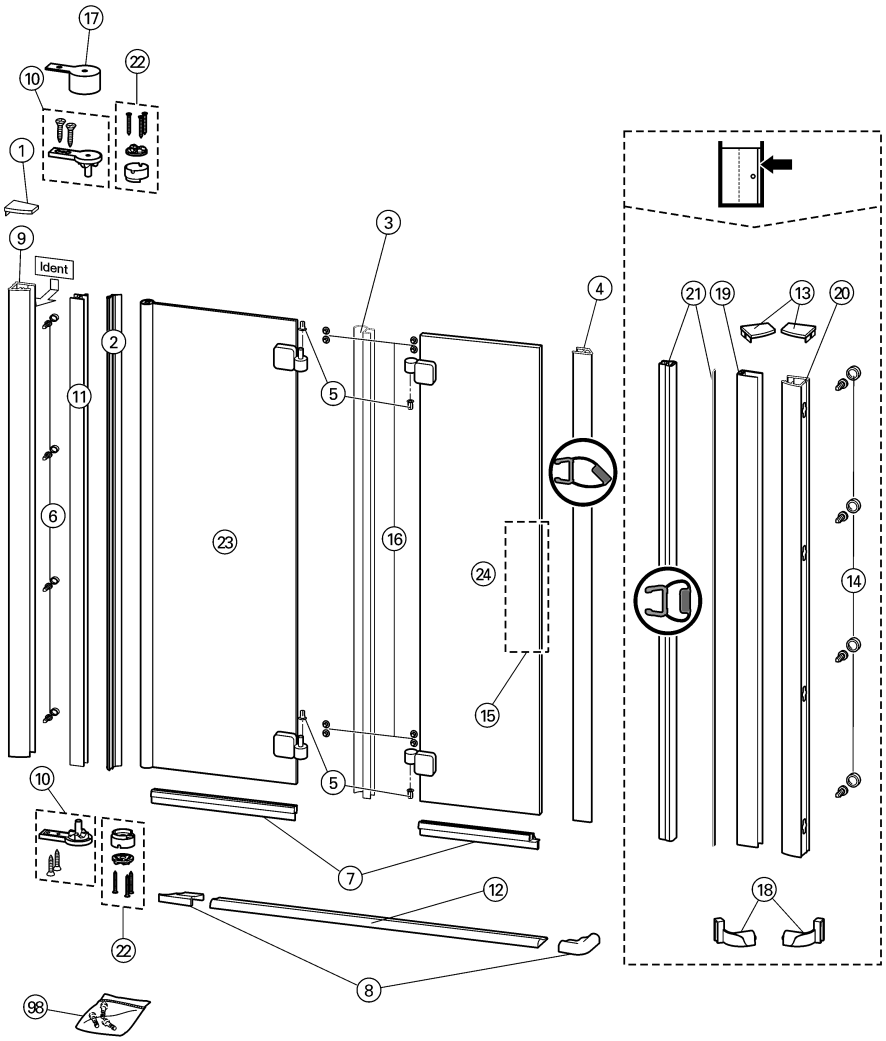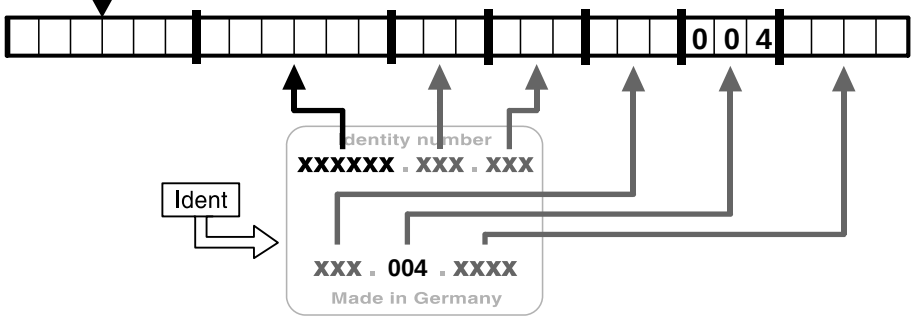
CG3
IL6
JL6
LL6
N13
S54
T53