00.08E060.05

?	
1	025301
2	025348
3	060582
4	068516
5	025304
6	025371
7	060550
8	025310
9	025322
10	025349
11	068656
12	041410
13	059634
14	025347
15	059629
16	059625
17	025316
18	059628
19	059627
20	025317
21	025391
22	068381
98	025330

▶ 002
▶ 02/17
▶ ST

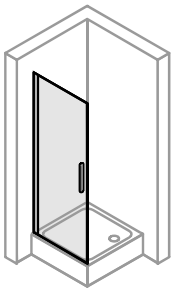
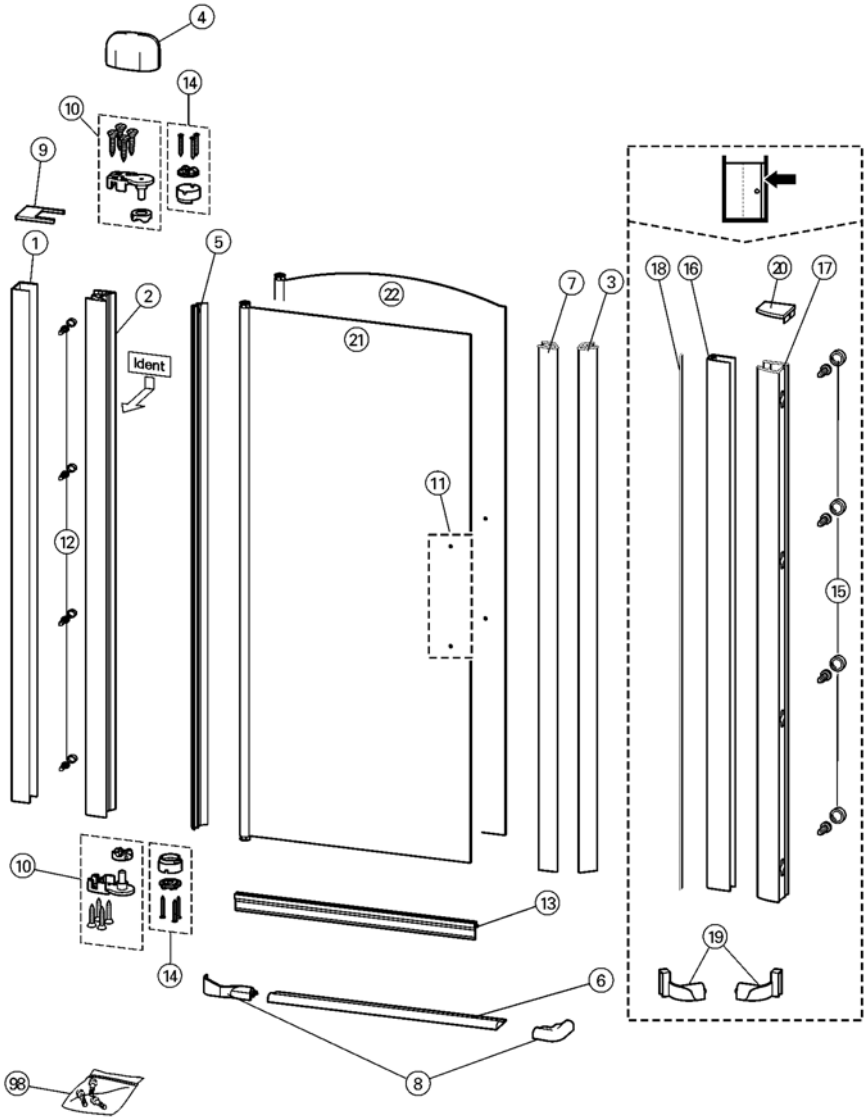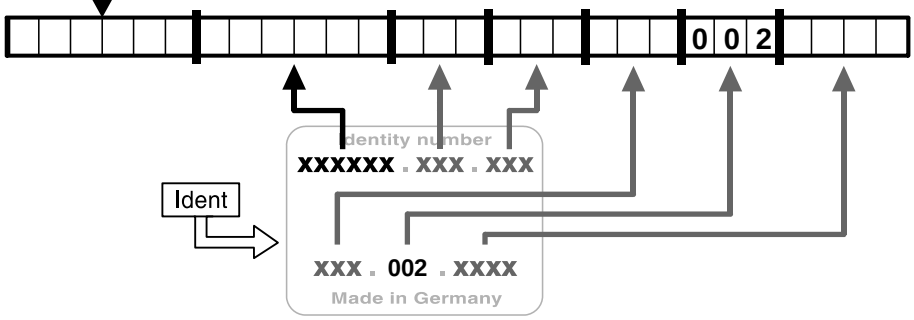
FAE
NAE
Q11