?	
1	025322
2	025304
3	056002
4	060572
5	025182
6	041410
7	059727
8	025310
9	025301
10	025305
11	025303
12	025371
13	025308
14	025347
15	068656
16	059627
17	025317
18	059629
19	059625
20	025316
21	059628
22	025395
23	026973
98	025330

▶ 002
▶ 08/16
▶ SFT-R

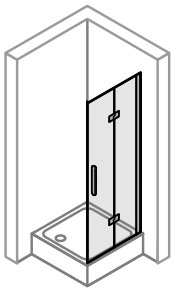
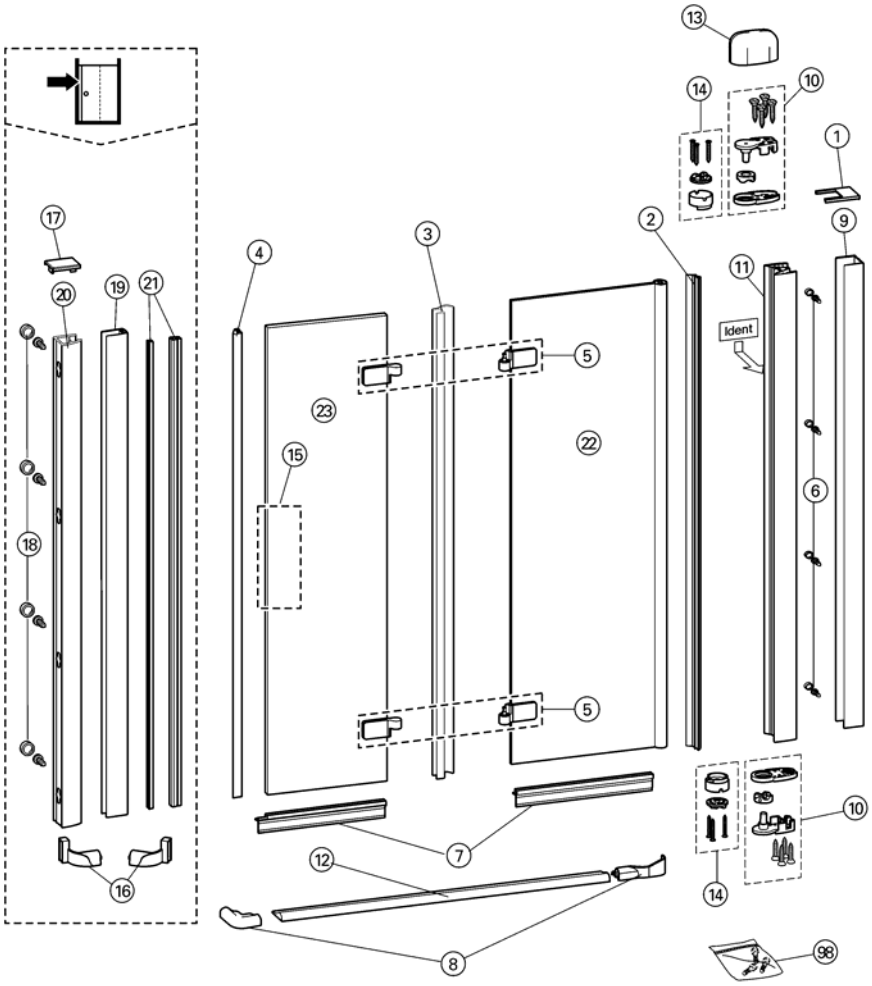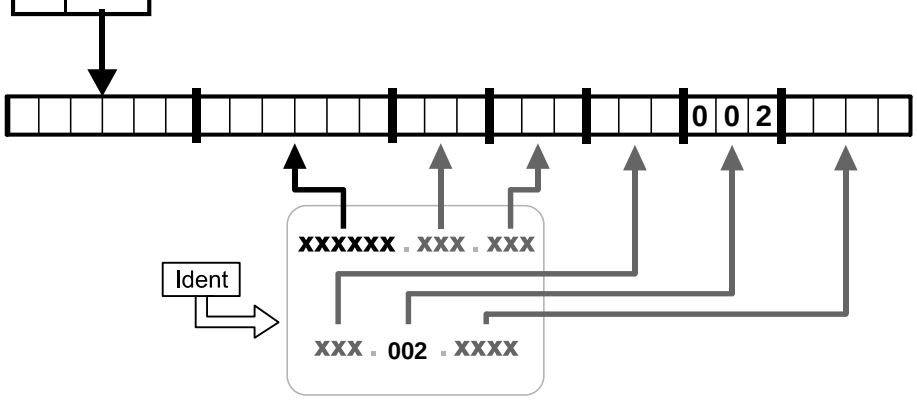
FAI
NAI