00.08E230.03

?	
1	025322
2	025304
3	056002
4	025308
5	025181
6	041410
7	059637
8	025313
9	025301
10	025349
11	025348
12	025371
13	025347
14	025394
15	026972
98	025330

▶ 003
▶ 02/17
▶ SFT-L

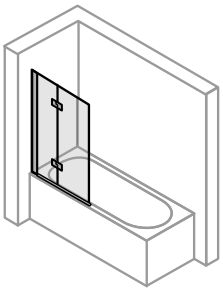
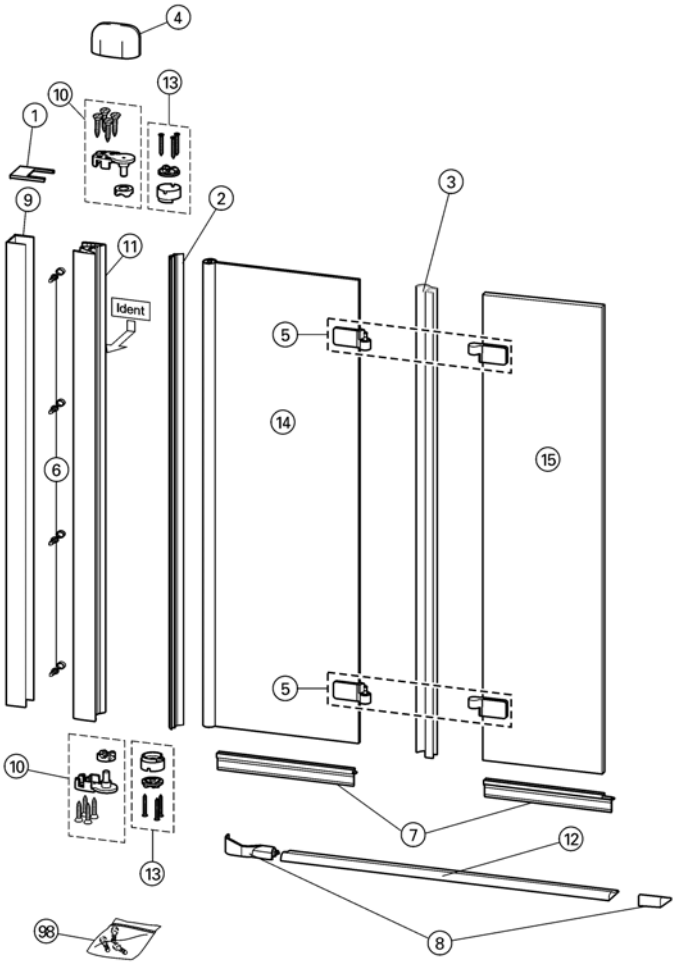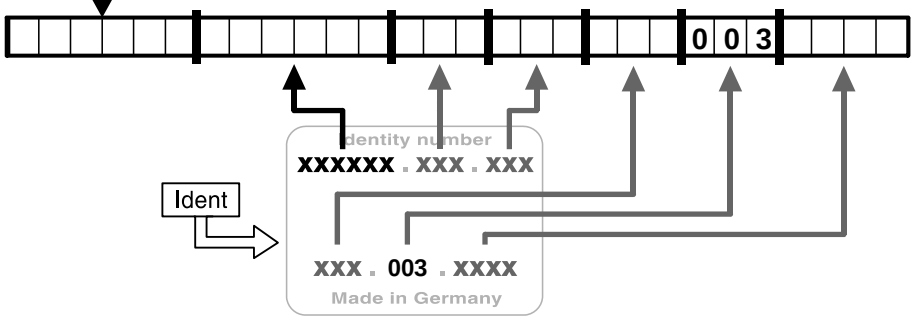
FDE
NDE