?	
1	025177
2	025323
3	024308
4	059619
5	068459
98	024323

▶ 000
▶ 04/15
▶ SWA > 1200

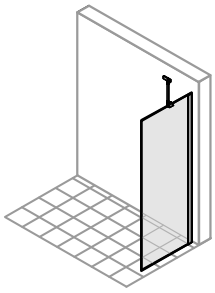
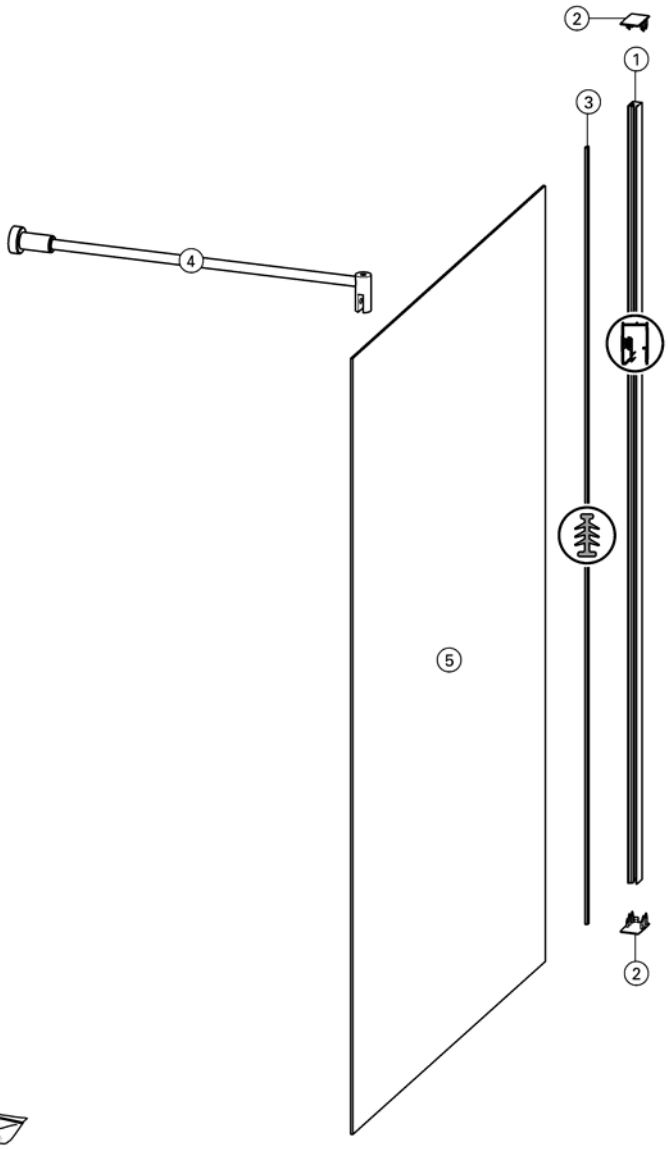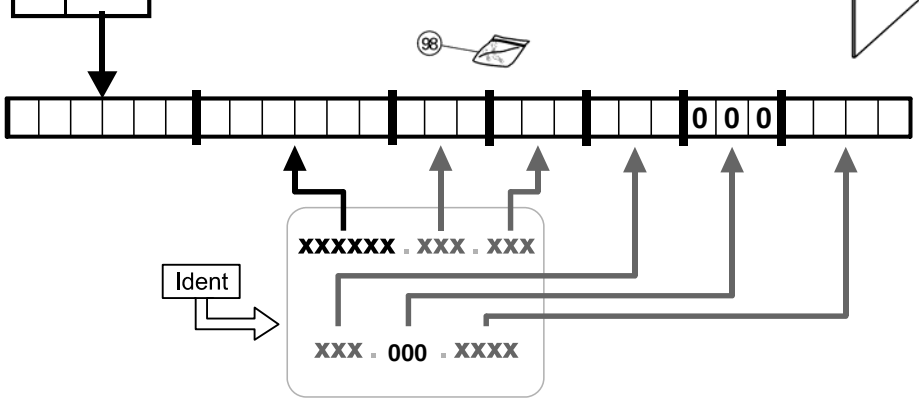
MAL
TAL