010 STEINTEC

STEINBERG

new



(ERSATZ FÜR 010 4130 3)

010 4140 4

UNIVERSAL UNTERPUTZKÖRPER ½"

DIE VORTEILE DER NEUEN VERSION

KOMPAKTE ABMESSUNGEN

VARIABLERER EINBAUBEREICH

VERSENKTE UND ABGEDICHTETE G ½"-ANSCHLÜSSE

OPTIMIERTE EINBAUTIEFE

VEREINFACHTE FORM FÜR EXAKTE FLIESENAUSSCHNITTE

010 STEINTEC

STEINBERG

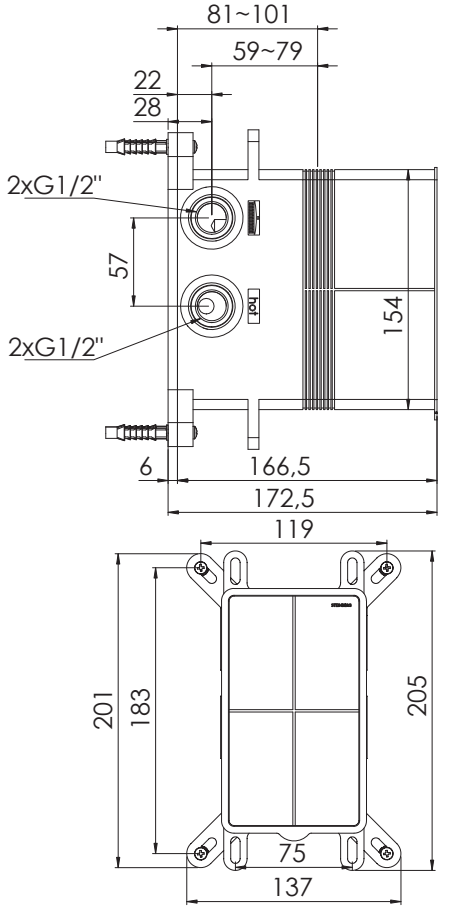

010 4140 4

EINSATZBEREICH
Für Unterputzthermostate mit 2-Wege-Umstellung und Temperaturregelung. ... 4133 3

AUSSTATTUNG
Wasserdichter Kasten für die Unterputzmontage, ergänzt durch eine Kerdi-Dichtmanschette und eine Schallschutzmatte. Integrierte Eigensicherheit gegen Rückfluss.

ANSCHLÜSSE
4 × G ½", versenkt und abgedichtet
Der neue Unterputzkörper ist mit allen Sichtteilen ... 4133 3 verwendbar.

STEINTEC-BOX
Die vollständig wasserdichte Box kann Schäden durch austretendes Wasser vermeiden. Sie ist bereits zur Montage vorbereitet und im Werk kontrolliert. Schallentkopplung verringert Strömungsgeräusche. Für die ABS-Kunststoffbox werden bis zu 50 % Recyclingmaterial eingesetzt.