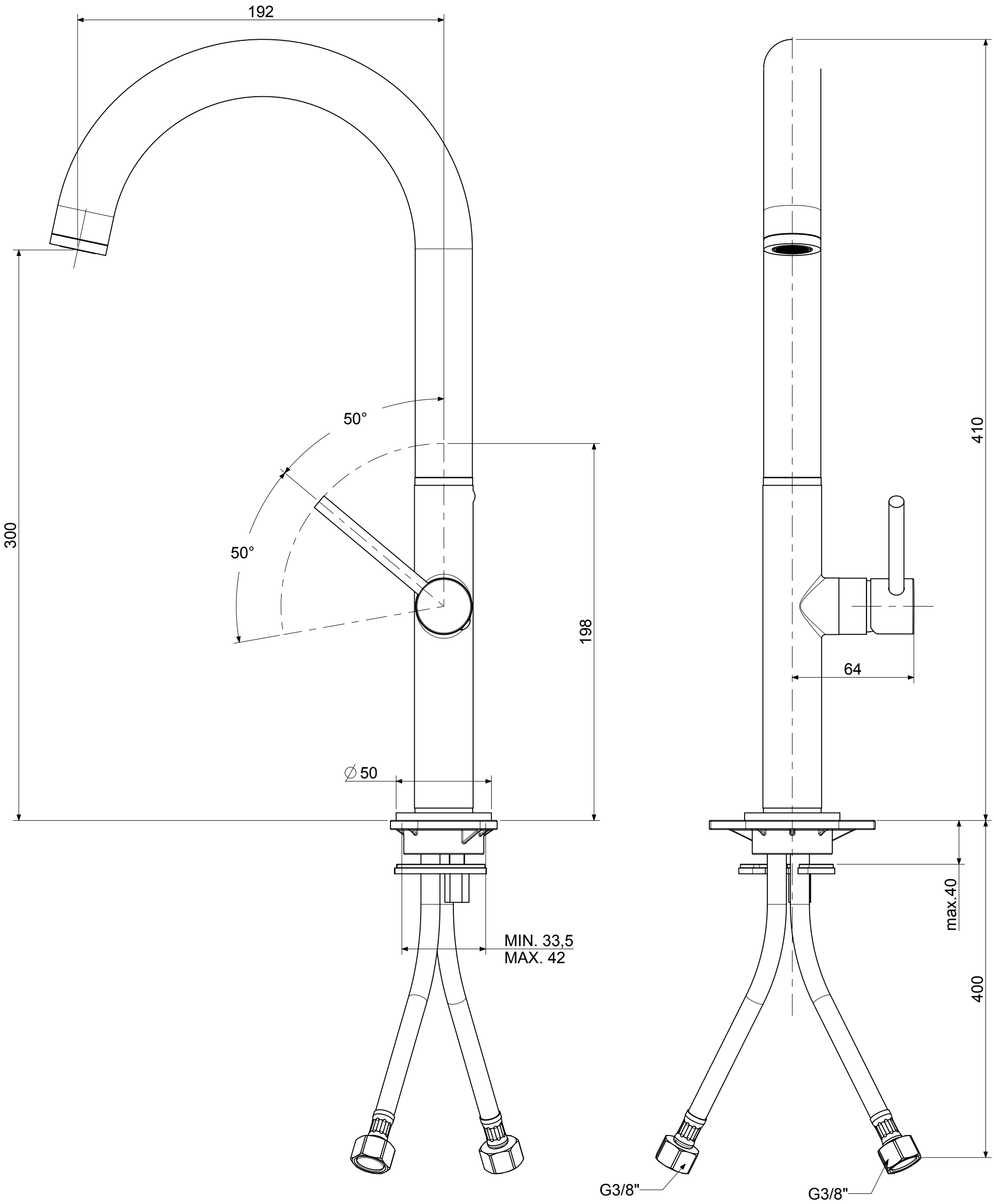
192
300
50°
50°
198
∅50
MIN. 33,5
MAX. 42
410
64
max.40
400
G3/8"
G3/8"