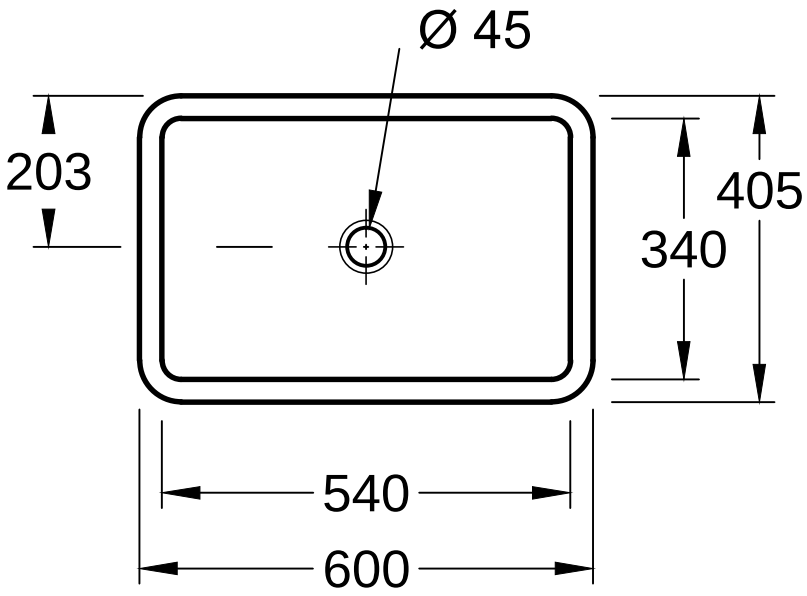


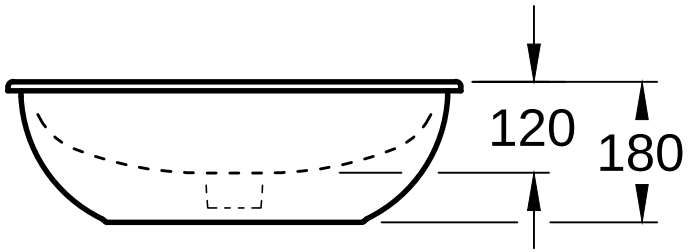


| | | | |
|---|---|---|---|
| Benennung<br>LOOP & FRIENDS<br>6163 - UWT rechteckig | | | Villeroy&Boch |
| Geändert: | 25.08.2016 | Maßstab 1 : 10 | Ohne unsere Genehmigung darf diese Zeichnung weder vervielfältigt, noch dritten Personen oder Konkurrenzfirmen mitgeteilt werden.<br>Die Verwendung der Daten/technischen Zeichnungen erfolgt auf eigenes Risiko, unter Ausschluss jeglicher Haftung von Villeroy & Boch. Maßangaben sind unverbindlich; Modelländerungen bleiben vorbehalten. |
| | | Gez.: HARU | |
| | | Datum: Feb. 2003 | |