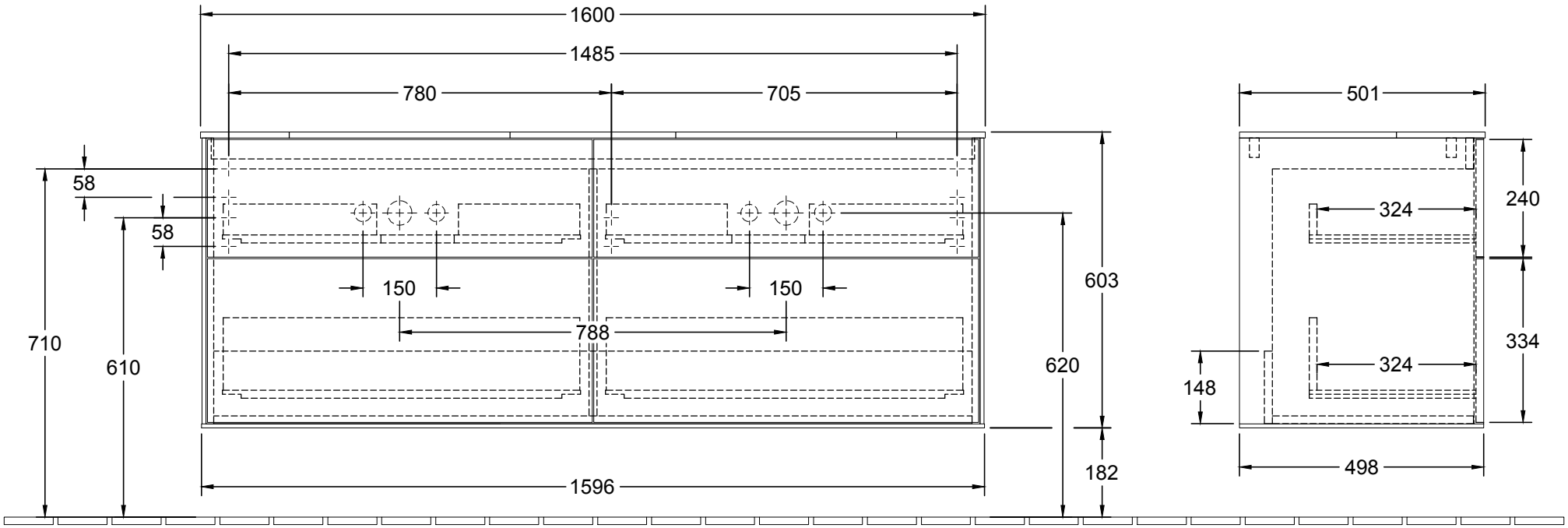

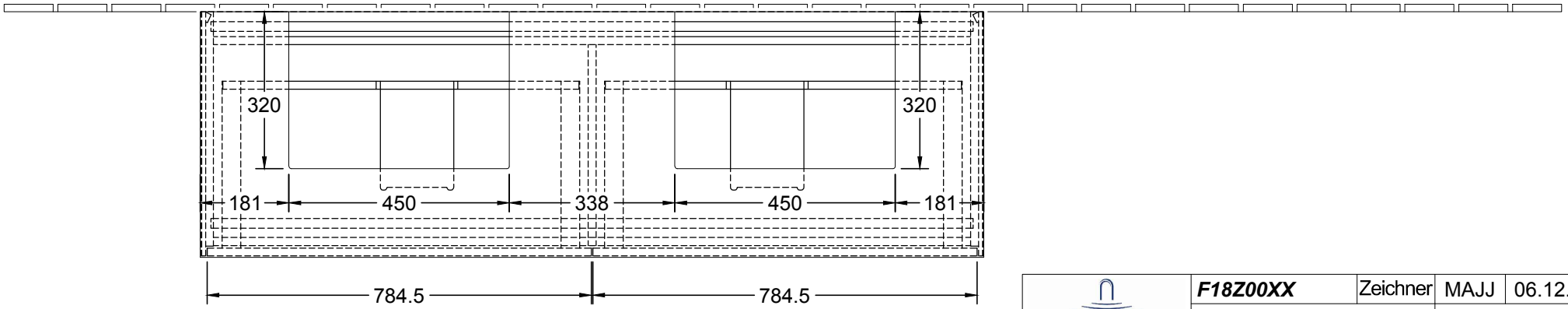

Villeroy & Boch 1748	***F18Z00XX***	Zeichner	MAJJ	06.12.2016
	WT- Unterschrank		**FINION**	
	Typenzeichnung			1:12

Diese Zeichnung ist unser geistiges Eigentum und darf ohne unsere Genehmigung nicht kopiert oder Dritten zugänglich gemacht werden.