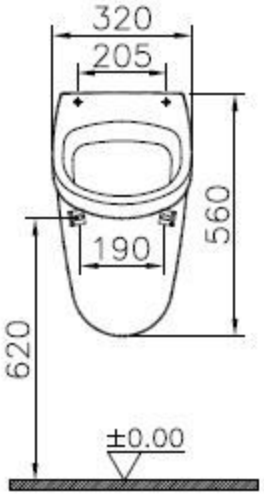
320
205
560
190
620
±0.00

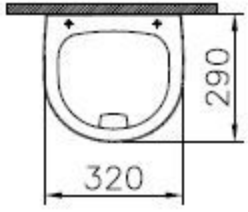
290
320

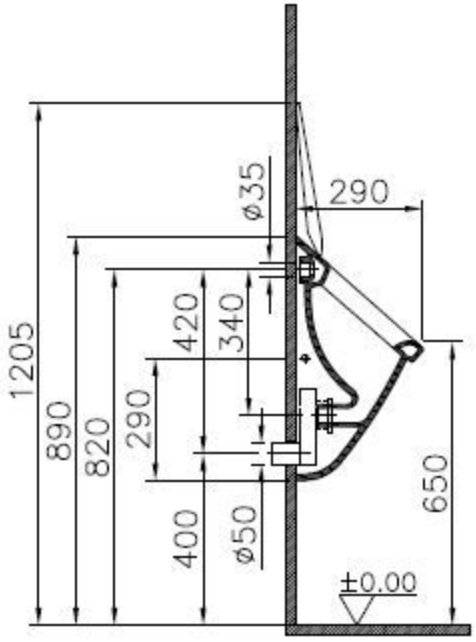
ø35
290
1205
890
820
290
420
340
400
ø50
650
±0.00