Fertigungszeichnung

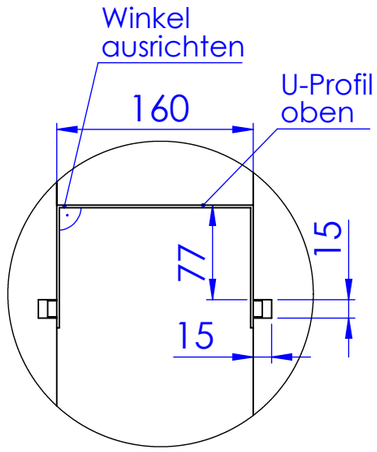

Detail D

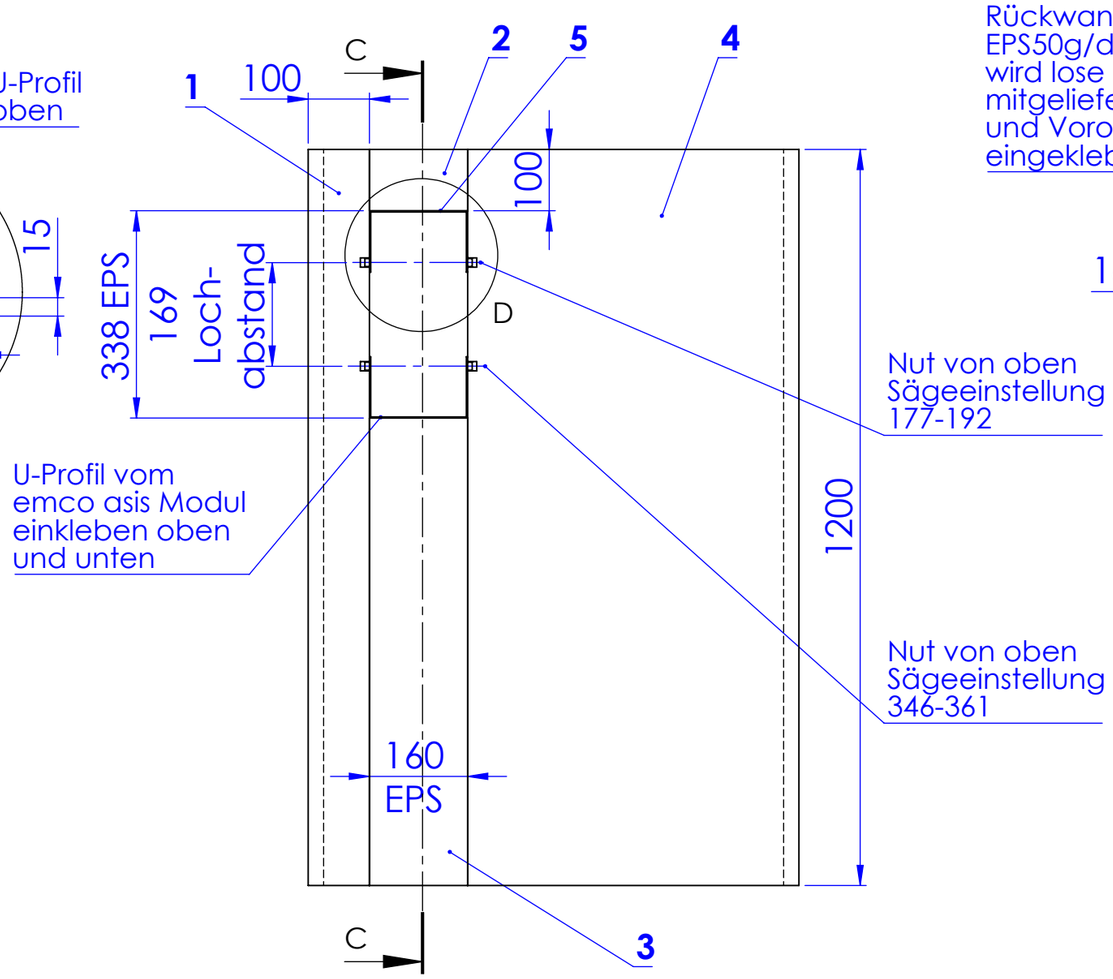

Ansicht von vorn

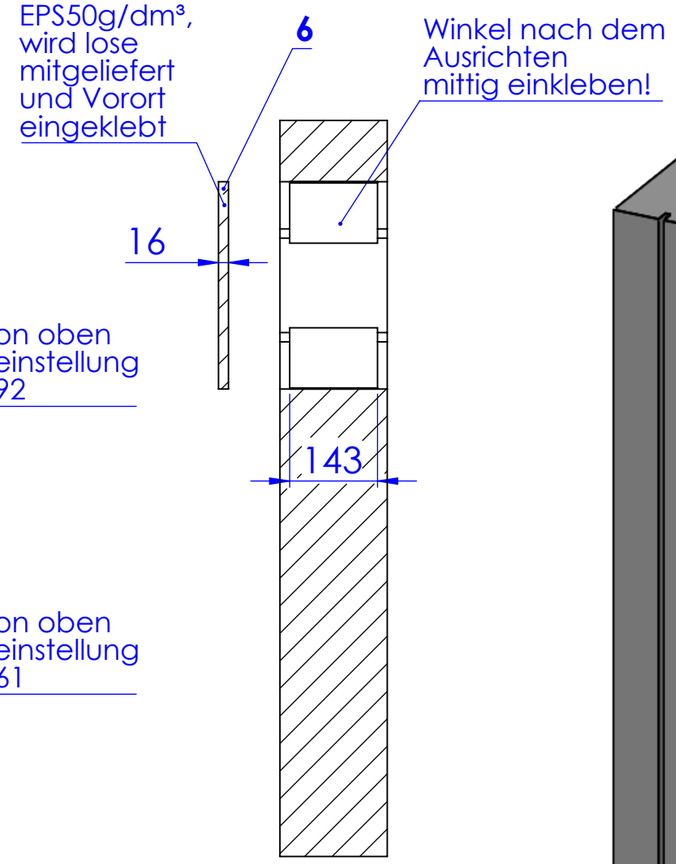

Schnitt C-C

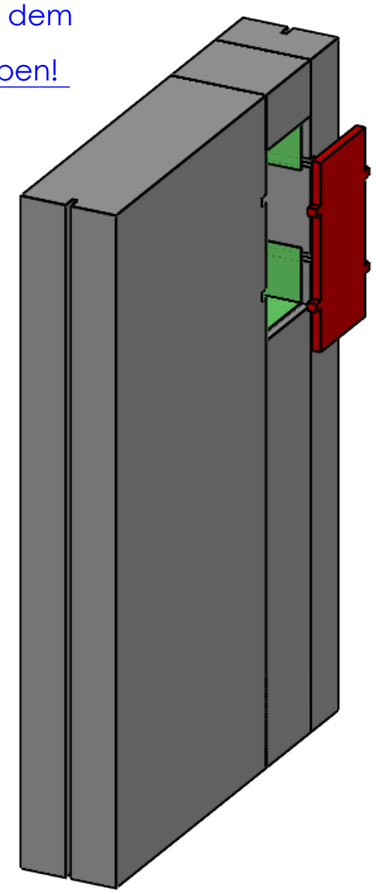

isometrische Ansicht

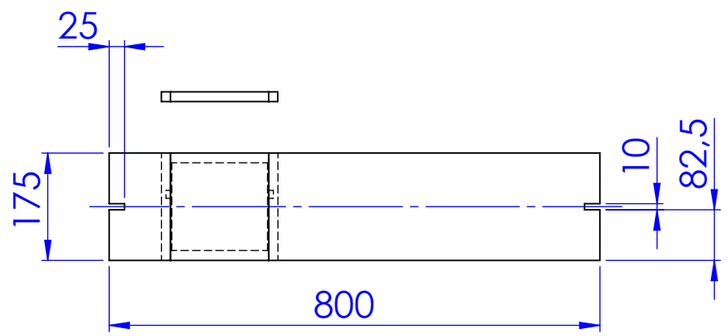

Draufsicht

Nuten für Befestigung der Systemschiene, nur vorn und hinten einfräsen, <u>unten</u> weglassen!
Schamwand rundum mit D2 beschichten!