STEINBERG

Freistehende Wanne/Brause-Armatur

Art.Nr.135 1162

Installation

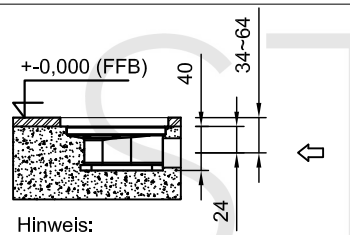

Hinweis:
Die max. Höhe der Armatur kann durch die variable Montagehöhe variieren.
Note:
The max. height of the mixer can vary due to the variable mounting depth.

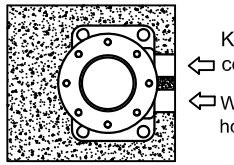

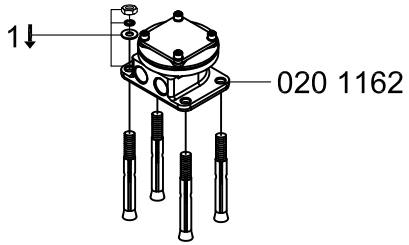

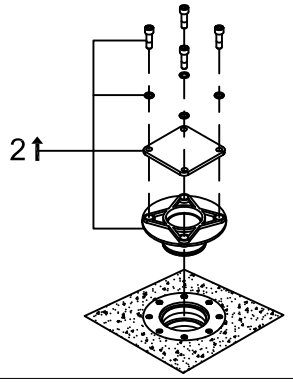

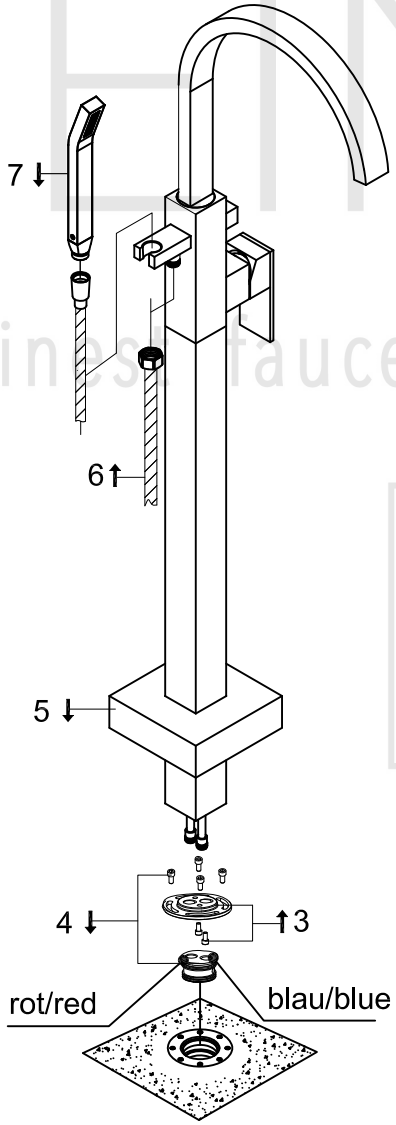

Technische Zeichnung

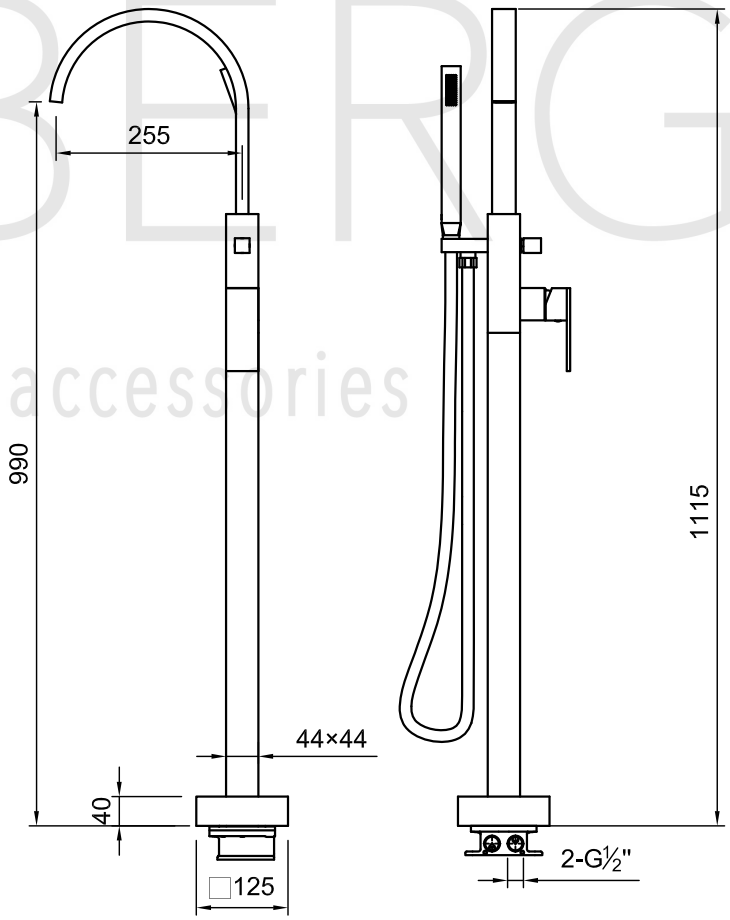

STEINBERG
fines faucets and accessories