EB.O525
Nr. 2101 000 000

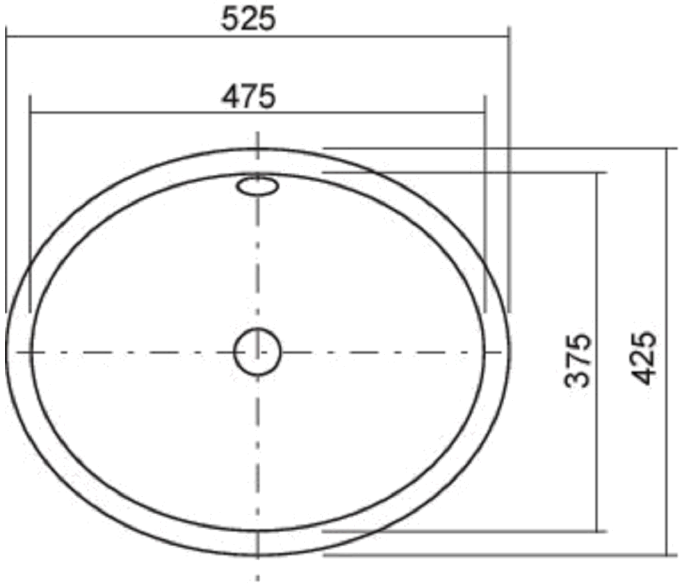

Fenster Schliessen